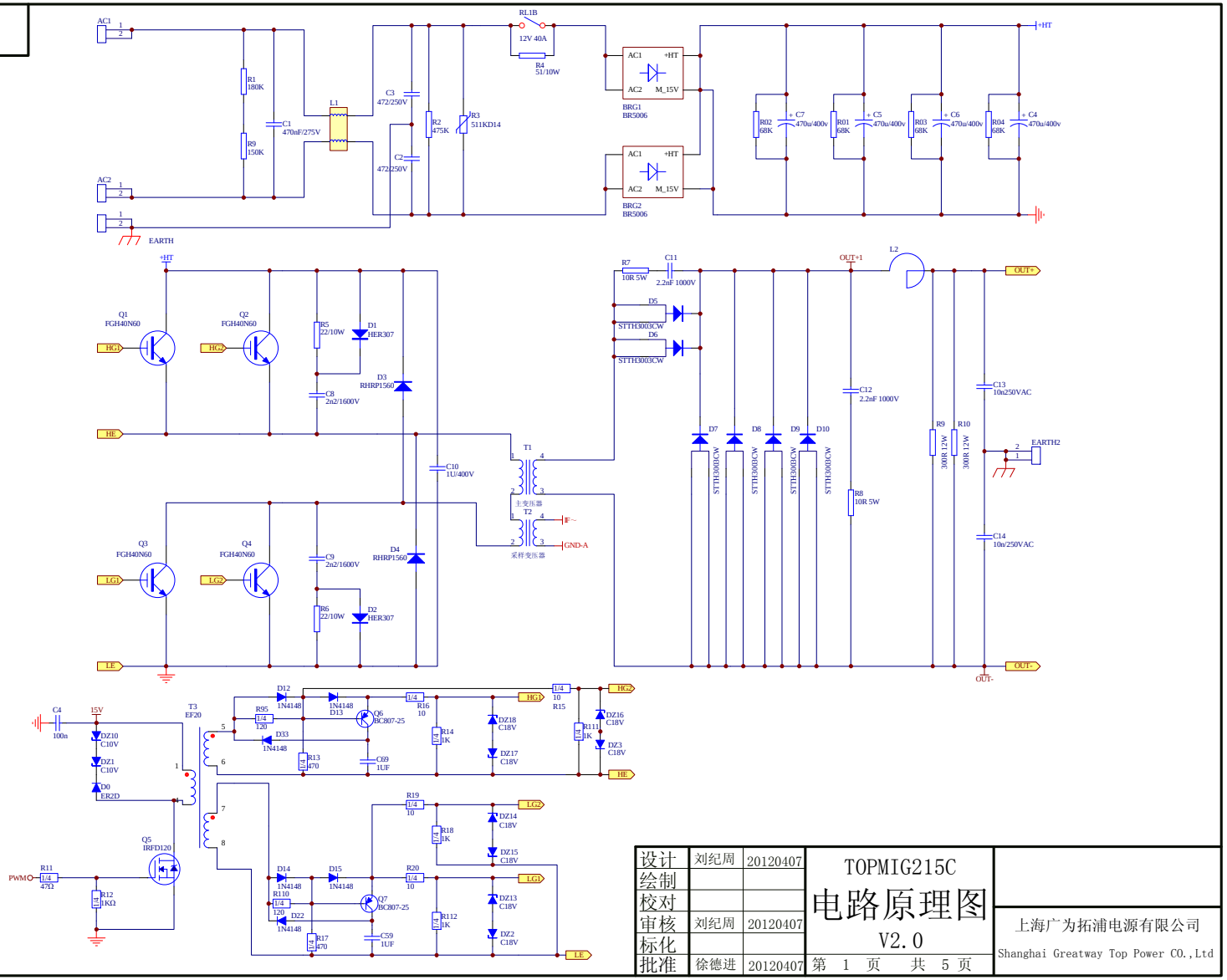

设计	刘纪周	20120407	TOPMIG215C	上海广为拓浦电源有限公司
绘制			电路原理图	Shanghai Greatway Top Power CO.,Ltd
校对			V2.0	
审核	刘纪周	20120407		
标化				
批准	徐德进	20120407	第 1 页 共 5 页	